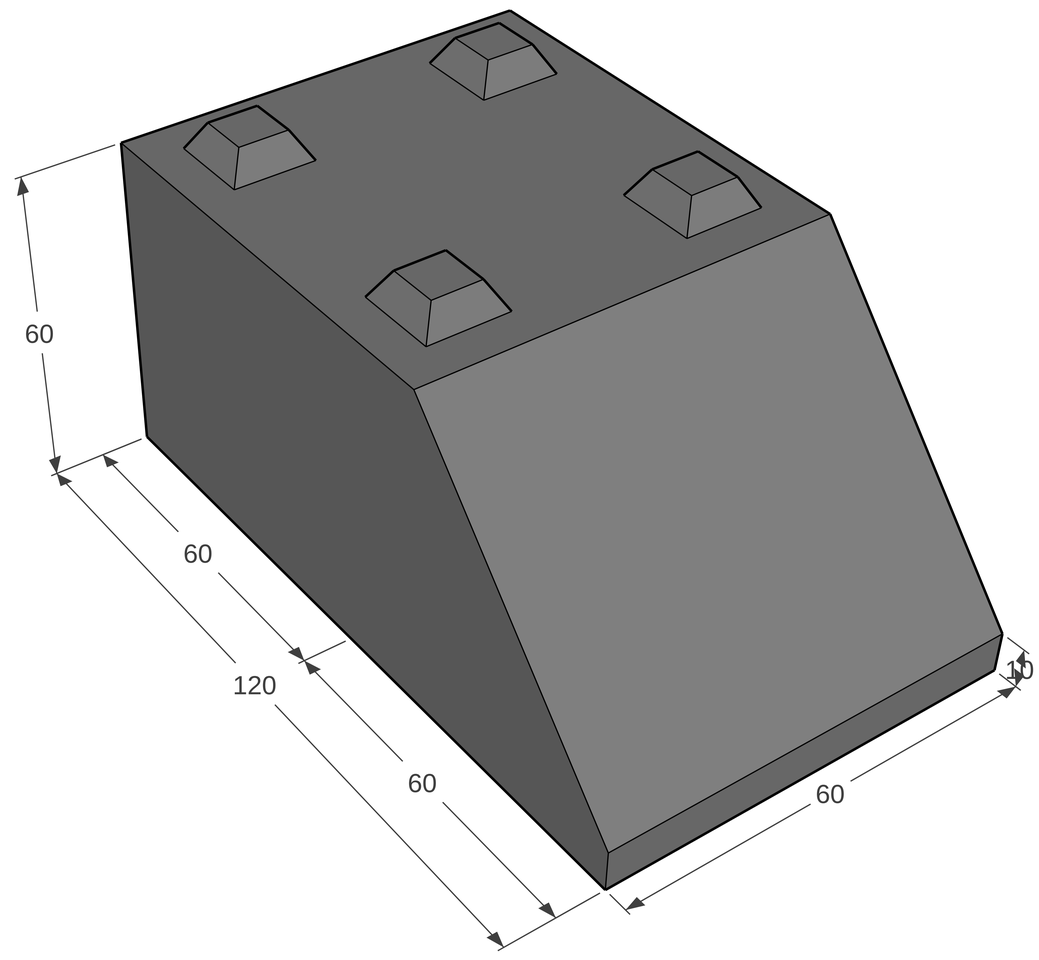
60
60
120
60
60
10